defen.time® Электромеханические замки капота

Megalock® Механические замки капота

Комплектация Сфера

Устанавливается на любой автомобиль.

Управляющим устройством может выступать привод Defentime или механический замок Megalock.

В верхней части устанавливается на пластине элемент сфера. В нижней сверлится кузов и ставиться фиксатор квадрат.

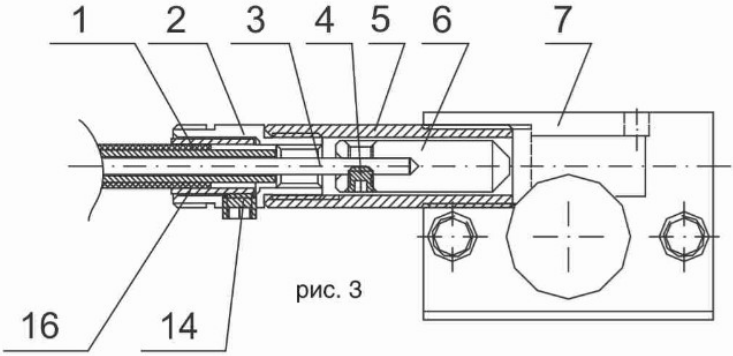

рис. 3

1 - трубка приводного троса
2 - соединитель трубки
3 - приводной трос
4 - стопор М3х3
5 - штуцер
6 - запорный штырь
7 - корпус запорного механизма
14 - стопор М4х4
16 - зажимная втулка

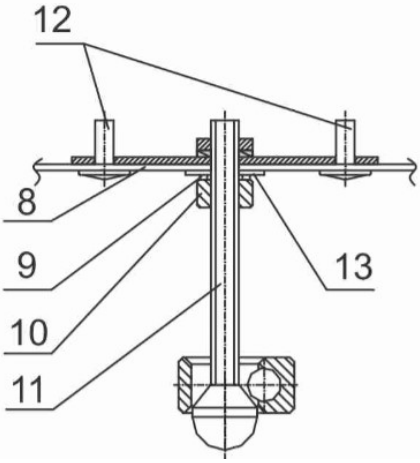

рис. 4

8 - установочная пластина
9 - гровер
10 - гайка М6
11 - кронштейн тип «сфера»
12 - заклепка 4,0х16 мм
13 - шайба

Произведено **ООО «Меритек»**,Россия, Москва, Боровское ш. вл 7, **www.meritec.su**,
Телефон: **8(495)972 7535**, Телефон технической поддержки: **8(968)072 5001**,
Телефон оптовых закупок: **8(968) 072 5010**