defen.time® Электромеханические замки капота

Megalock® Механические замки капота

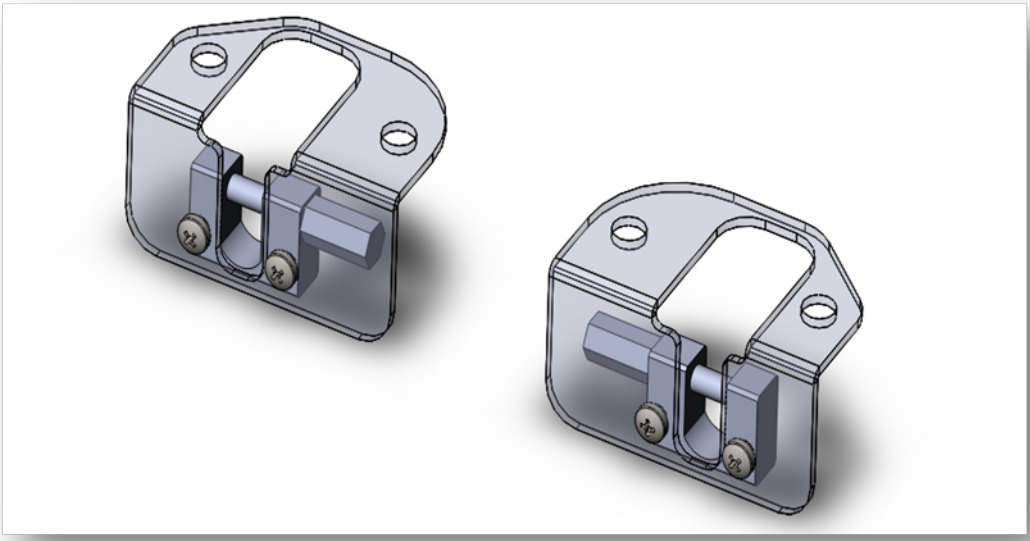

Кронштейн ставится на:
INFINITI EX /1-е пок./ /08-/
INFINITI FX /2-е пок./ /08-/
INFINITI M /10-/
INFINITI QX56 /2-е пок./ /10-
INFINITI QX70

Пример установки кронштейна на INFINITI FX37S.

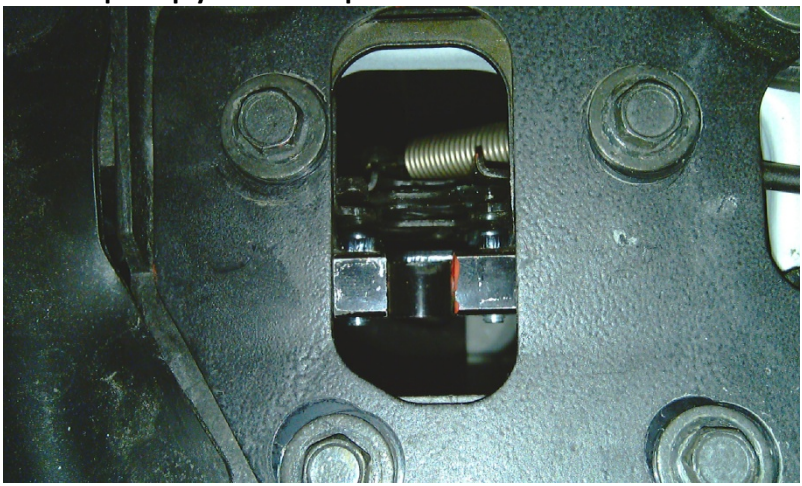

INFINITI FX
1. Открутить левую и правую пластины крепления штатных замков
2. Прикрутить запорные элементы к кронштейнам, как показано на рисунке.
3. Открутить штатный замок от пластины, положить на замок кронштейн и поставить обратно пластину. Запорный квадрат должен стоять перед замком.
4. Прикрутить трос привода с установленным запорным элементом к втулке запорного квадрата.
5. Установить штатный замок на место, пластину сдвинуть максимально в сторону салона.
6. Проверить функционирование штатного замка, если капот не будет закрываться, то необходимо выкрутить запорные крюки на 0.5-1 оборот.
7. Проверить функционирование дополнительного замка, при необходимости произвести регулировки.
РЕКОМЕНДАЦИИ
Исполнительные механизмы желательно размещать внутри моторного отсека.
При размещении исполнительных механизмов перед радиатором (за бампером), необходимо обеспечить их дополнительную защиту. Обязательна установка дополнительной бронезащиты троса привода.

Произведено **ООО «Меритек»**,Россия, Москва, Боровское ш. вл 7, **www.meritec.su**,
Телефон: **8(495)972 7535**, Телефон технической поддержки: **8(968) 072 5001**, Телефон оптовых закупок: **8(968) 072 5010**

www.defentime.ru