Технологическая карта № 534 установки подкапотного замка АКПП
DefenTime Combo Megalock Combo
TOYOTA LC200, LEXUS LX570

defen.time® Combo

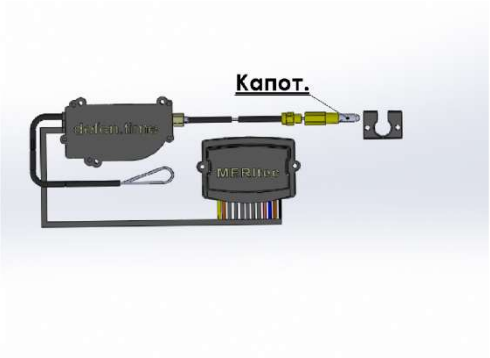

defen.time® ComboPlus

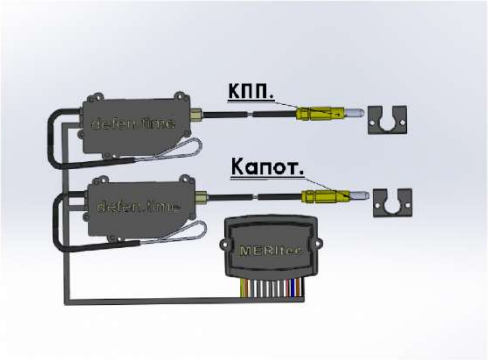

Megalock Combo

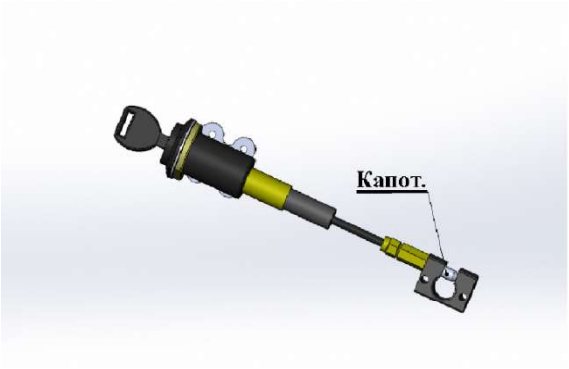

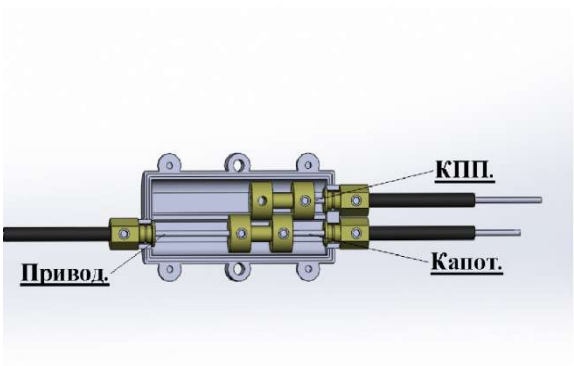

Megalock ComboPlus

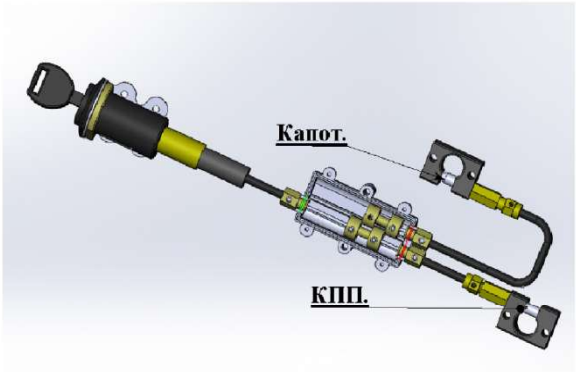

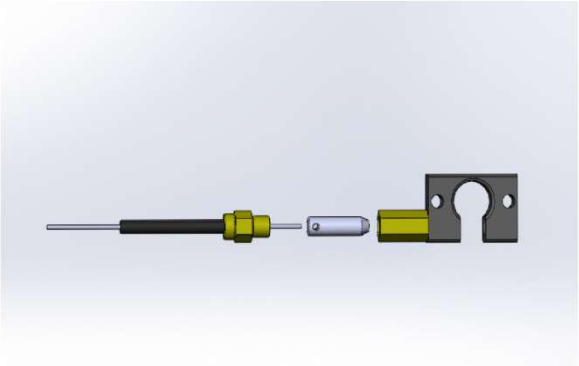

Пример установки замка